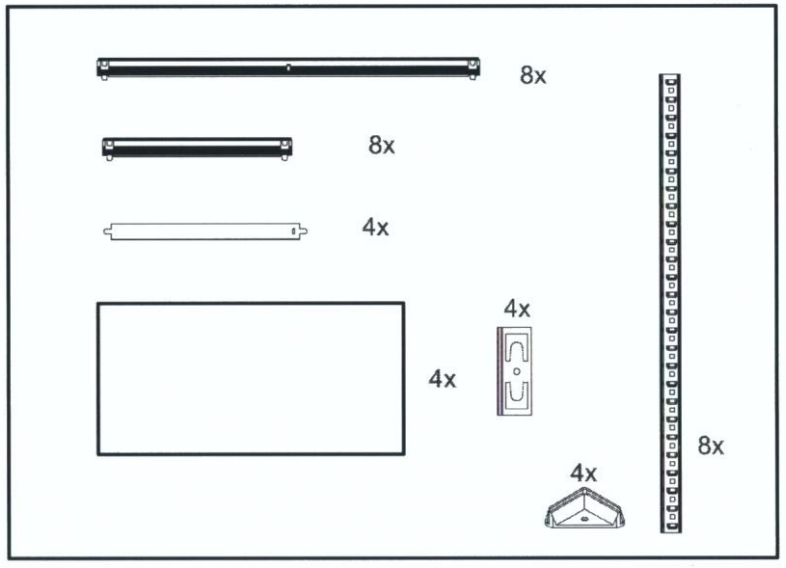

1

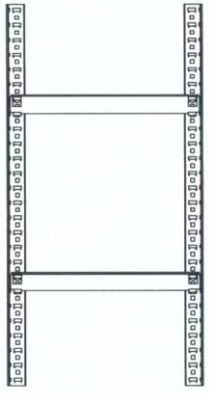

2

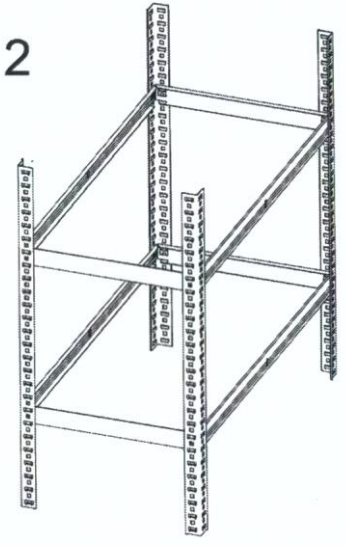

3

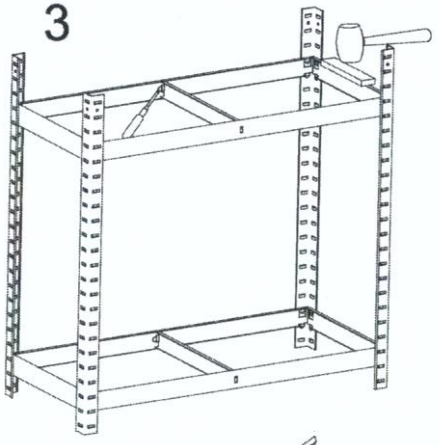

4

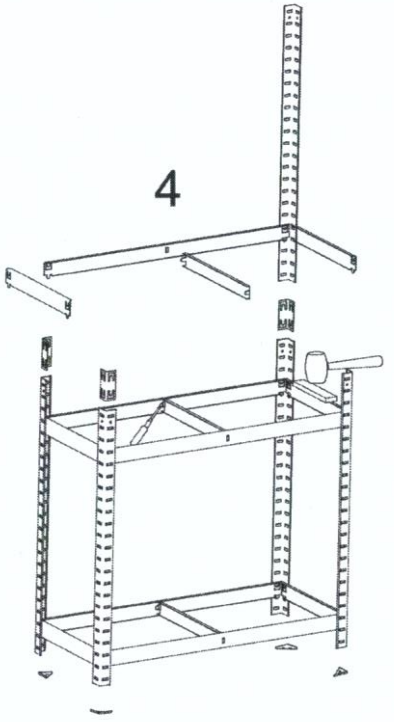

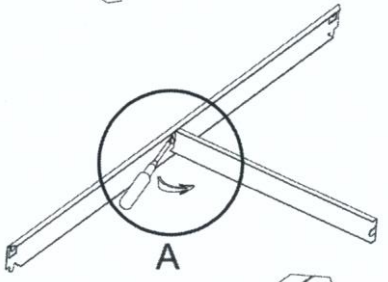

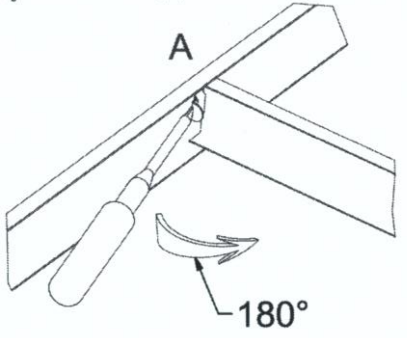

B

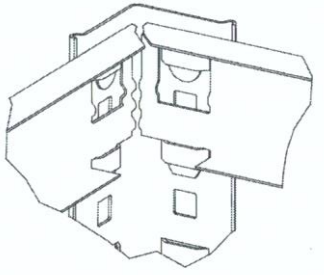

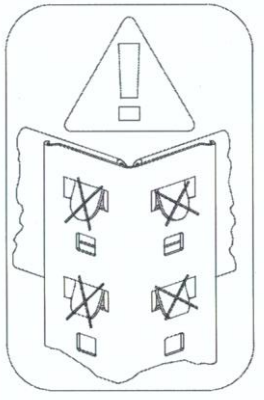
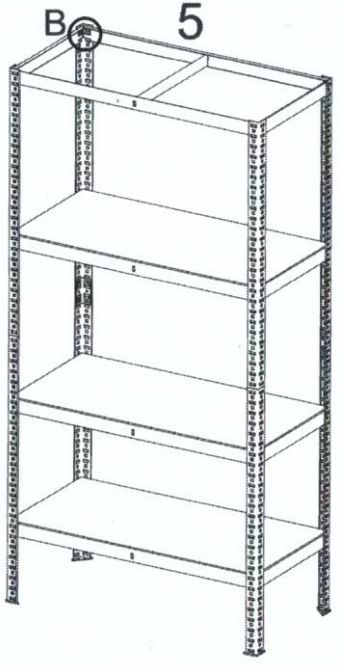
5